Приложение №_____к договору_____от_____

B248

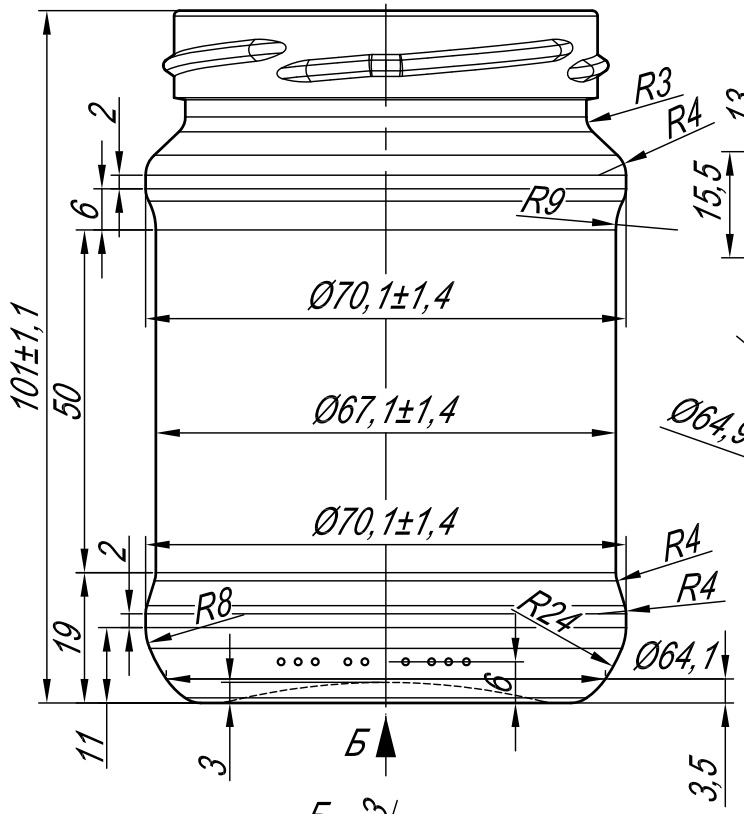

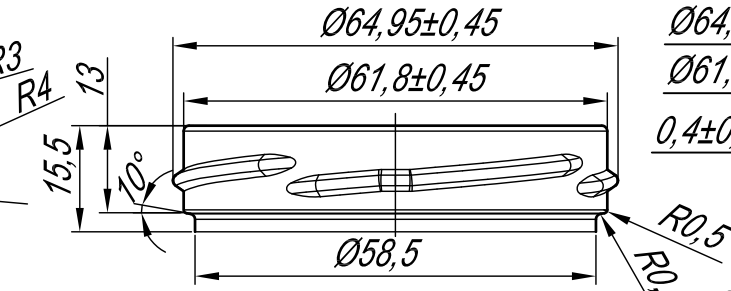

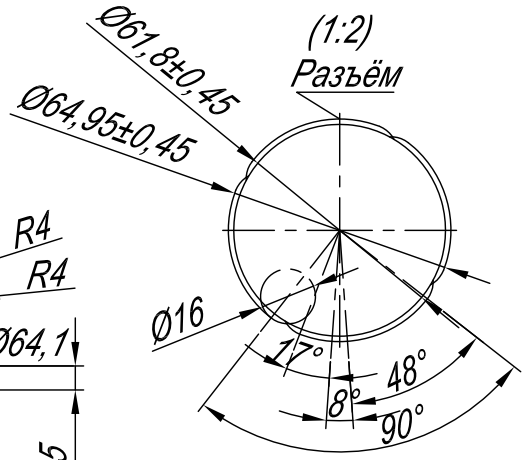

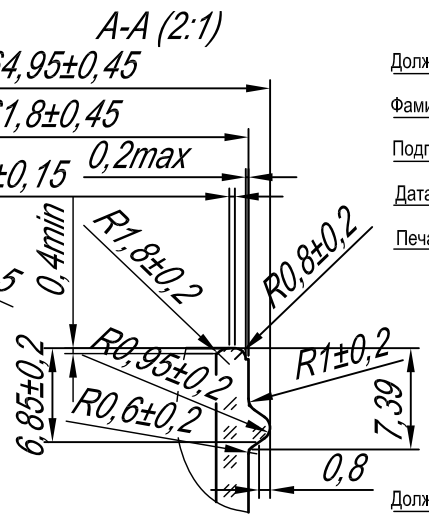

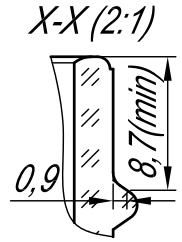

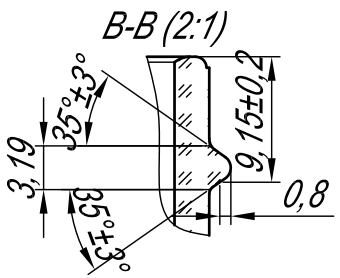

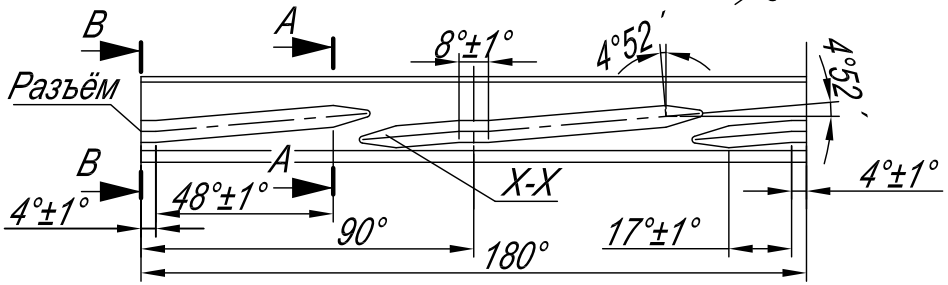

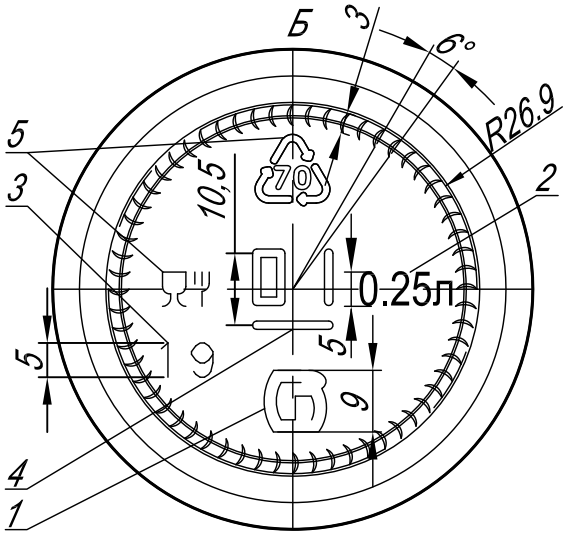

СОГЛАСОВАНО:

Должность

Фамилия

Подпись

Дата

Печать

СОГЛАСОВАНО:

Должность

Фамилия

Подпись

Дата

Печать

Гравировка маркировки:

1. Товарный знак предприятия-изготовителя;
2. Номинальная вместимость;
3. Год изготовления;
4. LNMC-код номера формы;
5. Знаки ТР ТС.

B248			**Контролируемые размеры:**
Банка 0,25л "ВО"			101±1,1; Ø70,1±1,4; Ø67,1±1,4; Ø64,95±0,45; 280±10см³.
III-4-66-1			
Номинальная вместимость	см³	250	
Полная вместимость	см³	280±10	
Уровень налива	мм	----------	
Масса рекомендуемая	грамм	160	
Разработано		**13.09.19**	Остальные размеры для формовой оснастки

ООО"СПСЗ" ООО"ВСЗ" ООО"ОСЗ" ООО"КСЗ"

Лист 1 | Листов 1

Приложение №_____к договору_____от_____

Чертёж выполнен машинным способом и действителен без подписи

Формат А4