II-100-2-МТО

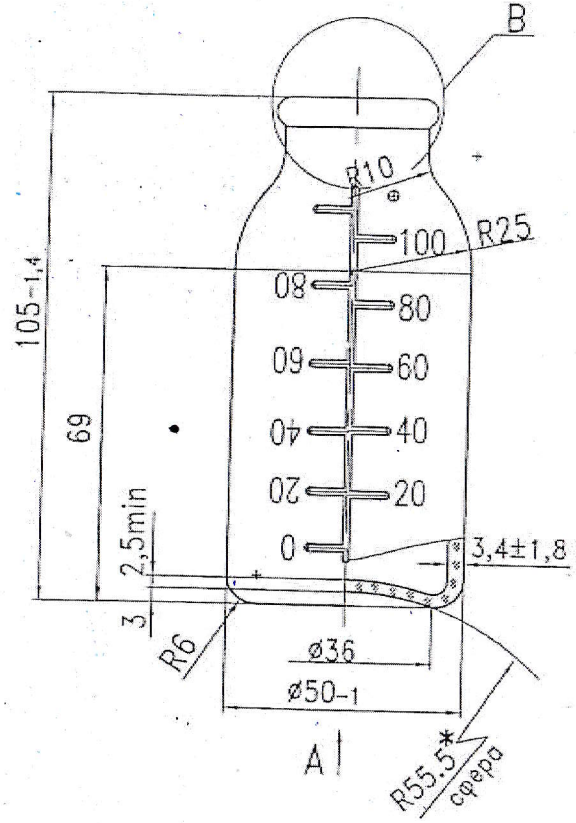


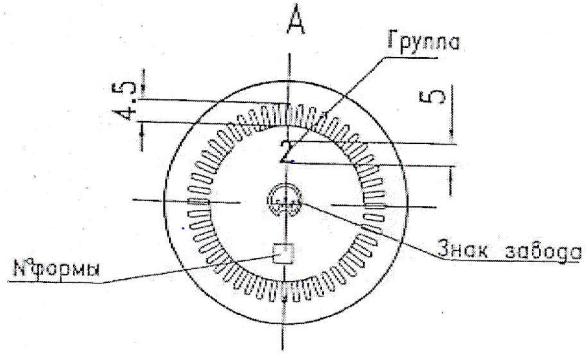


ПОВЕРЕНО В 2020 ГОДУ

B(2:1)

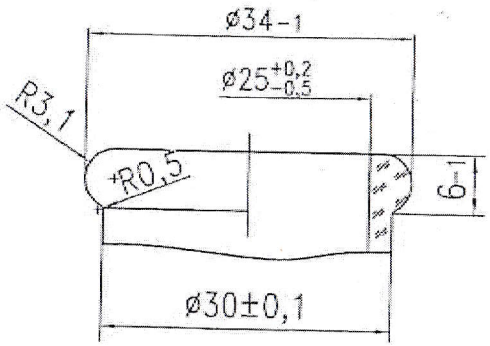


1. H15; h15; ±IT15/2.
2. Внутренний диаметр ø25+0,2 -0,5 обеспечить на глубину не менее 5мм.
3. Отметка ноль обратной шкалы равна по вместимости точечной отметке, что соответствует 110см³.
4. Номинальная вместимость – 100см³.
5. Полная вместимость – 120см³.
6. Предельные отклонения от полной и номинальной вместимости бутылки, а также от любой ее части, отмеченной оцифрованной отметкой, не должно быть более ±5%.
7. Масса бутылки 130г, не более.
8. *Размер для справок.
9. Контролируемые размеры: 105-1,4; ø50-1; ø25+0,2 -0,5; ø34-1.

| | | | | | | | | |
|---|---|---|---|---|---|---|---|---|
| | | | | | II-100-2-МТО | | | |
| Изм. | Лист | №докум. | Подп. | Дата | Бутылка стеклянная для крови, трансфузионных и инфузионных препаратов ГОСТ 10782-85 | Лит. | Масса | Масштаб |
| Разраб. | | Маковская | | 10.01.17 | | | | |
| Пров. | | Лебедев | | | | Лист | Листов | |
| Гл. конст. | | | | | | | | |
| Н. контр. | | | | | | | | |
| Утв. | | Гербач | | 11.01.2017 | | | | |

Инв. № подл. | Подп. и дата | Взам. инв. №
Нач. ЦСВ Федулов | Нач. СКК Лаптева